SIEMENS

SIRIUS

3RV29..

DE	**Einspeisesystem** Originalbetriebsanleitung				
EN	**Infeed system** Original Operating Instructions	EL	**σύστημα τροφοδοσίας** Πρωτότυπες οδηγίες χρήσης	PL	**System zasilania** Oryginalna instrukcja obsługi
FR	**Système d'arrivée** Instructions de service originales	ET	**Etteandesüsteem** Originaal-kasutusjuhend	RO	**Sistem de alimentare** Instrucţiuni originale de utilizare
ES	**Sistema de alimentación** Instructivo original	FI	**Syöttöjärjestelmä** Alkuperäinen käyttöohje	SK	**Napájací systém** Originálny návod na obsluhu
IT	**Sistema di alimentazione** Istruzioni operative originali	HR	**Sustav napajanja** Originalne upute za uporabu	SL	**Sistem napajanja** Originalno navodilo za obratovanje
PT	**Sistema de alimentação** Instruções de Serviço Originais	HU	**Betápláló rendszer** Eredeti üzemeltetési útmutató	SV	**Matningssystem** Originalbruksanvisning
BG	**Захранваща система** Оригинално ръководство за експлоатация	LT	**Maitinimo sistema** Originali eksploatacijos instrukcija	TR	**Besleme sistemi** Orijinal İşletme Kılavuzu
CS	**Napájecí systém** Originální návod k obsluze	LV	**Barošanas sistēma** Oriģinālā lietošanas pamācība	РУ	**система питания** Оригинальное руководство по эксплуатации
DA	**Tilslutningssystem** Original brugsanvisning	NL	**Voedingssysteem** Originele handleiding	中文	**供电系统** 原始操作说明

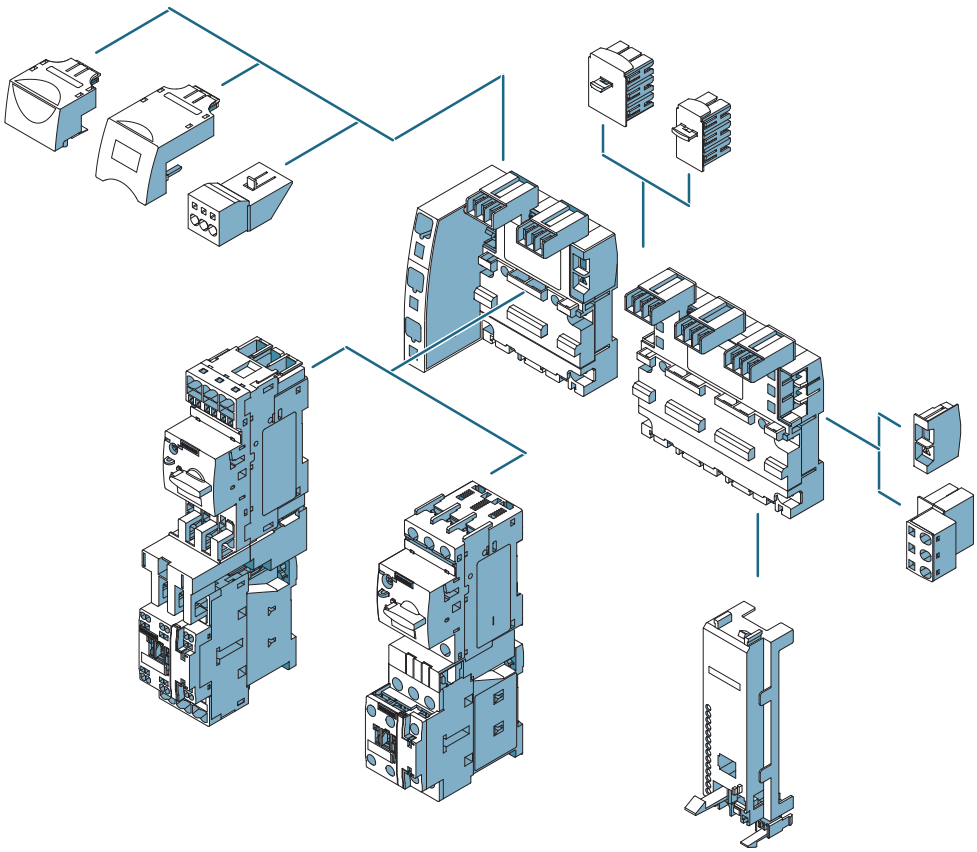

SIEMENS AG

Technical Support https://support.industry.siemens.com

Support Request https://support.industry.siemens.com/My/ww/en/requests

60279172

NEB469089610000/RS-AF/010

3ZX1012-0RV20-7BA1

Last update: 01 August 2019

DE	⚠ GEFAHR	**Gefährliche Spannung. Lebensgefahr oder schwere Verletzungsgefahr.** Vor Beginn der Arbeiten Anlage und Gerät spannungsfrei schalten. Die Installations- und Wartungsarbeiten an diesem Gerät dürfen nur von einer autorisierten Elektrofachkraft ausgeführt werden.
EN	⚠ DANGER	**Hazardous voltage. Will cause death or serious injury.** Turn off and lock out all power supplying this device before working on this device. Installation and maintenance work on this device may only be carried out by an authorized electrician.
FR	⚠ DANGER	**Tension dangereuse. Danger de mort ou risque de blessures graves.** Mettre hors tension avant d'intervenir sur l'appareil. Les travaux d'installation et d'entretien de cet appareil doivent uniquement être réalisés par une personne qualifiée en électricité.
ES	⚠ PELIGRO	**Tensión peligrosa. Puede causar la muerte o lesiones graves.** Desconectar la alimentación eléctrica antes de trabajar en el equipo. Las tareas de instalación y mantenimiento de este equipo solo puede llevarlas a cabo un un electricista autorizado.
IT	⚠ PERICOLO	**Tensione pericolosa. Può provocare la morte o lesioni gravi.** Scollegare l'alimentazione elettrica prima di eseguire interventi sull'apparecchiatura. L'installazione e la manutenzione di questo apparecchio devono essere effettuati solo da elettrotecnici autorizzati.
PT	⚠ PERIGO	**Tensão perigosa. Perigo de morte ou ferimentos graves.** Desligue a alimentação eléctrica antes de iniciar os trabalhos no equipamento. Os trabalhos de instalação e manutenção neste equipamento somente podem ser realizados for eletricistas autorizados.
BG	⚠ ОПАСНОСТ	**Опасно напрежение. Опасност за живота или опасност от тежки телесни повреди.** Преди започване на работа изключете захранването на инсталацията или устройството. Монтажът и техническото обслужване на това устройство се извършват единствено от оторизиран електротехник.
CS	⚠ NEBEZPEČÍ	**Nebezpečné napětí. Nebezpečí smrtelného nebo těžkého úrazu.** Před zahájením prací odpojte zařízení a modul od napětí. Instalační a údržbářské práce smí na tomto přístroji provádět pouze kvalifikovaný elektrikář.
DA	⚠ FARE	**Farlig spænding. Livsfare eller fare for alvorlige kvæstelser.** Inden arbejdet påbegyndes skal anlægget og enheden gøres spændingsfri. Installationer og vedligeholdelser på dette apparat må kun gennemføres af en autoriseret elektriker.
EL	⚠ ΚΙΝΔΥΝΟΣ	**Επικίνδυνη τάση. Κίνδυνος-θάνατος ή κίνδυνος σοβαρού τραυματισμού.** Πριν από την έναρξη των εργασιών απομονώνετε την εγκατάσταση και τη συσκευή από την παροχή τάσης. Οι εργασίες εγκατάστασης και συντήρησης αυτής της συσκευής πρέπει να πραγματοποιούνται μόνο από εξουσιοδοτημένο ηλεκτρολόγο.
ET	⚠ OHT	**Ohtlik pinge. Eluoht või tõsiste vigastuste oht.** Enne tööde algust tuleb süsteemi ja seadme pinge välja lülitada. Seadme paigaldus- ja hooldustöid võib teha ainult atesteeritud elektrik.
FI	⚠ VAARA	**Vaarallinen jännite. Vakava loukkaantumisvaara tai hengenvaara.** Laite ja laitteisto on kytkettävä jännitteettömiksi ennen töiden aloittamista. Tämän laitteen asennus-ja huoltotöitä saa suorittaa ainoastaan valtuutettu sähköteknikko.
HR	⚠ OPASNOST	**Opasni napon. Opasnost po život ili opasnost od teških ozljeda.** Prije početka radova isključite napajanje postrojenja i uređaja. Radove instalacije i održavanja na uređaju smije izvoditi samo ovlašteno stručno elektrotehničko osoblje.
HU	⚠ VESZÉLY	**Veszélyes feszültség. Életveszély vagy súlyos sérülésveszély.** A munkák megkezdése előtt végezze el a berendezés vagy készülék feszültség-mentesítését. Ezen az eszközön a telepítéssel és a karbantartással kapcsolatos feladatokat kizárólag megfelelő felhatalmazással rendelkező villamossági szakember végezheti.
LT	⚠ PAVOJUS	**Pavojinga įtampa. Pavojus gyvybei arba sunkaus susižalojimo pavojus.** Prieš darbų pradžią atjunkite sistemos ir prietaiso įtampą. Šio įrenginio įrengimo ir techninės priežiūros darbus leidžiama atlikti tik įgaliotam elektrikui.
LV	⚠ BĪSTAMI	**Bīstams spriegums. Letālu seku vai smagu traumu riski.** Pirms uzsākt darbu, atslēdziet iekārtu un ierīci no barošanas. Šīs ierīces uzstādīšanu un tehniskās apkopes darbus drīkst veikt vienīgi pilnvarots elektriķis.
NL	⚠ GEVAAR	**Gevaarlijke spanning. Levensgevaar of gevaar voor ernstig letsel.** Schakel vóór aanvang van de werkzaamheden installatie en apparaat spanningsvrij. De installatie- en onderhoudswerken aan dit toestel mogen enkel door een geautorisseerde elektricien uitgevoerd worden.
PL	⚠ NIEBEZPIECZEŃSTWO	**Niebezpieczne napięcie. Zagrożenie życia lub niebezpieczeństwo ciężkich obrażeń.** Przed rozpoczęciem wszelkich prac należy urządzenie i przyrząd odłączyć od sieci elektrycznej. Prace instalacyjne i konserwacyjne na tym urządzeniu może przeprowadzać wyłącznie posiadający odpowiednie kwalifikacje elektryk.
RO	⚠ PERICOL	**Tensiune periculoasă. Pericol de moarte sau de accidentări grave.** Înaintea începerii lucrărilor, deconectaţi instalaţia şi aparatul de la tensiune. Lucrările de instalare şi întreţinere pentru acest dispozitiv pot fi efectuate doar de către un electrician autorizat.
SK	⚠ NEBEZPEČENSTVO	**Nebezpečné napätie. Nebezpečenstvo ohrozenia života alebo vzniku ťažkých zranení.** Pred začatím prác zariadenie a prístroj odpojte od napätia. Inštalačné a údržbárske práce na tomto prístroji môže vykonávať výlučne autorizovaný elektrikár.
SL	⚠ NEVARNOST	**Nevarna napetost. Nevarnost za življenje ali nevarnost hudih poškodb.** Pred začetkom dela je treba pri napravi in aparatu odklopiti napajanje. Inštalacijska in vzdrževalna dela na tej napravi sme izvesti samo pooblaščen električar.
SV	⚠ FARA	**Farlig spänning. Livsfara eller risk för allvarliga personskador.** Koppla anläggningen och apparaten spänningsfri innan du påbörjar arbetena. Installation och underhåll av denna apparat får endast utföras av en behörig elektriker.
TR	⚠ TEHLİKE	**Tehlikeli gerilim. Ölüm tehlikesi veya ağır yaralanma tehlikesi.** Çalışmalara başlamadan önce, sistemin ve cihazın gerilim beslemesini kapatınız. Bu cihazın montajı ve bakımı yalnız yetkili bir elektrik teknisyeni tarafından yapılmalıdır.
РУ	⚠ ОПАСНОСТЬ	**Опасное напряжение. Опасность для жизни или возможность тяжелых травм.** Перед началом работ отключить подачу питания к установке и к устройству. Работы по монтажу и техническому обслуживанию данного устройства должны производиться уполномоченным специалистом по электротехнике.
中文	⚠ 危险	**危险电压。将导致死亡或严重的人身伤害。** 操作本设备前必须切断并锁定所有供电电源。该设备的安装和维护工作仅能由具备专业资格的 电工完成。

	$I_{e, max}$	% $I_{e, max}$	T_u
S00: 3RV2.11	≤ 14 A	100 %	60 °C
	> 14 ... 16 A	87 %	60 °C
	> 14 ... 16 A	100 %	40 °C
S0: 3RV2.21	≤ 16 A	100 %	60 °C
	> 16 ... 25 A	87 %	60 °C
	> 16 ... 25 A	100 %	40 °C
	> 25 ... 32 A	87 %	40 °C
	> 32 A	—	—

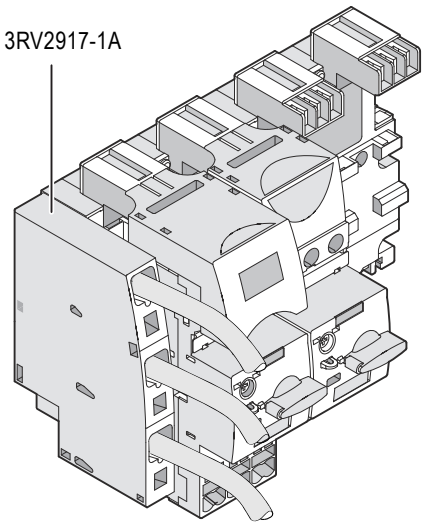

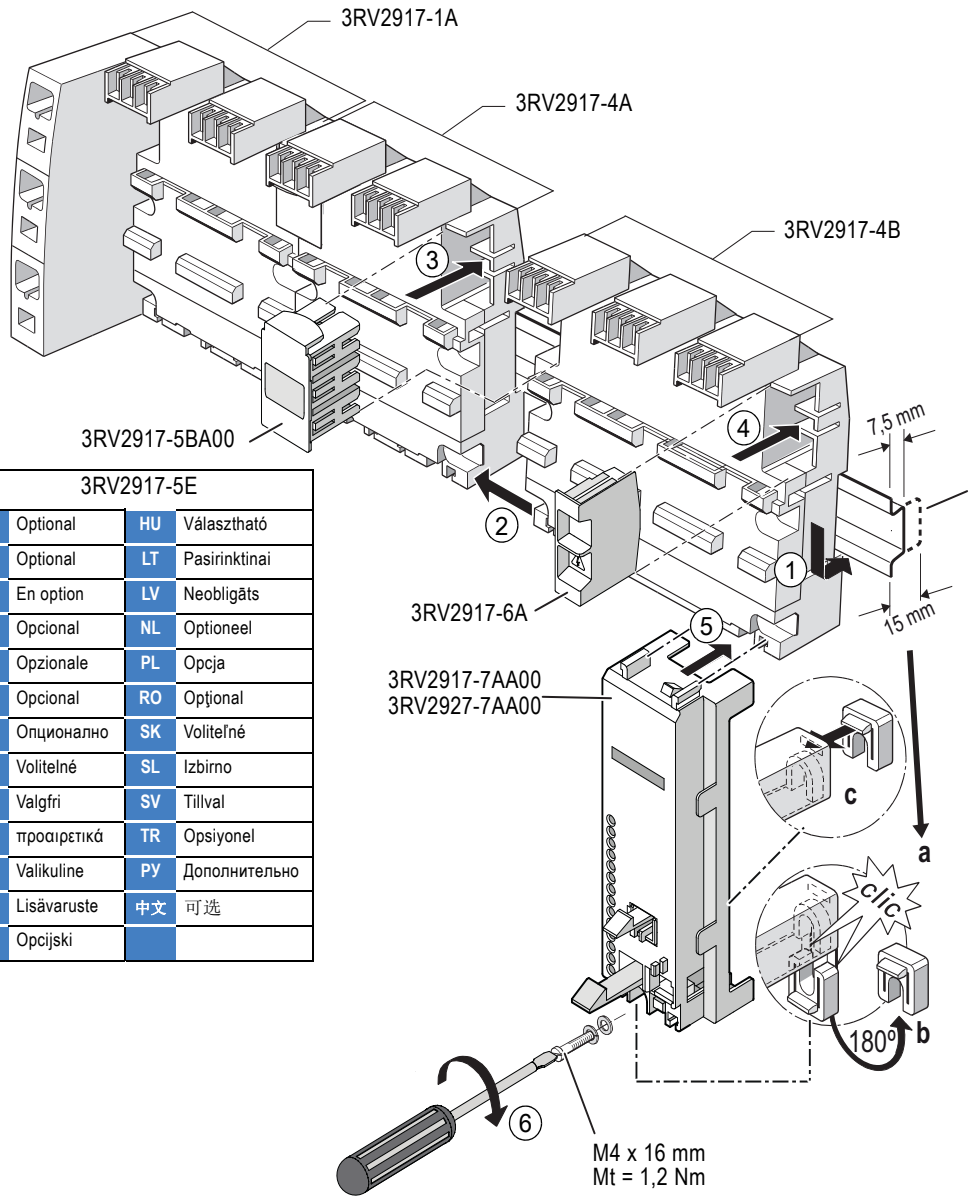

3RV2917-5E			
DE	Optional	HU	Választható
EN	Optional	LT	Pasirinktinai
FR	En option	LV	Neobligāts
ES	Opcional	NL	Optioneel
IT	Opzionale	PL	Opcja
PT	Opcional	RO	Opţional
BG	Опционално	SK	Voliteľné
CS	Volitelné	SL	Izbirno
DA	Valgfri	SV	Tillval
EL	προαιρετικά	TR	Opsiyonel
ET	Valikuline	РУ	Дополнительно
FI	Lisävaruste	中文	可选
HR	Opcijski		

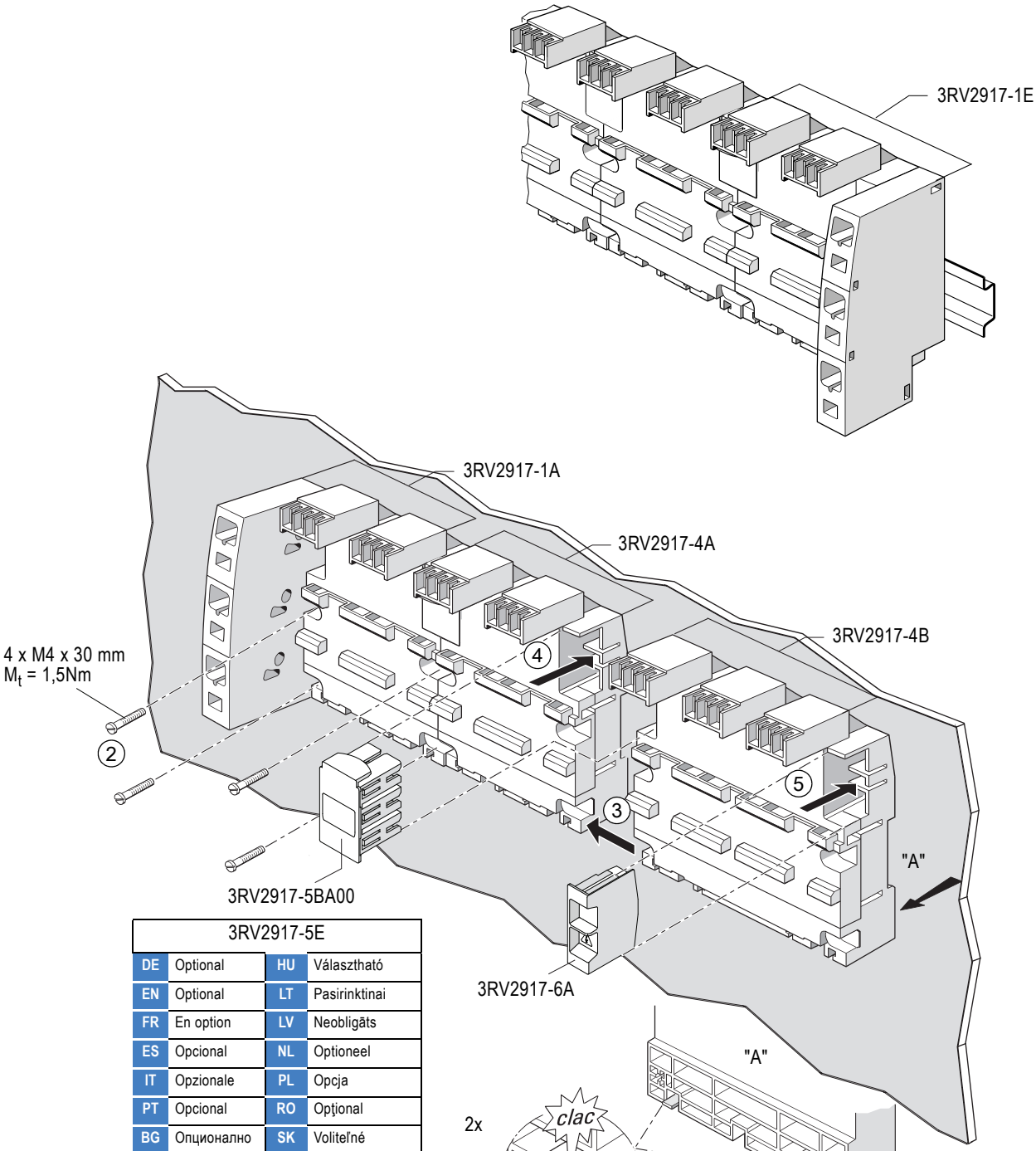

3RV2917-5E			
DE	Optional	HU	Választható
EN	Optional	LT	Pasirinktinai
FR	En option	LV	Neobligāts
ES	Opcional	NL	Optioneel
IT	Opzionale	PL	Opcja
PT	Opcional	RO	Opţional
BG	Опционално	SK	Voliteľné
CS	Volitelné	SL	Izbirno
DA	Valgfri	SV	Tillval
EL	προαιρετικά	TR	Opsiyonel
ET	Valikuline	РУ	Дополнительно
FI	Lisävaruste	中文	可选
HR	Opcijski		

max. 8 **3RV1.1 / 3RV2.1 / 3RV2.2**	~~3RT~~

> 8 **3RV1.1 / 3RV2.1 / 3RV2.2**	~~3RT~~	→
Support Request https://support.industry.siemens.com/My/ww/en/requests		

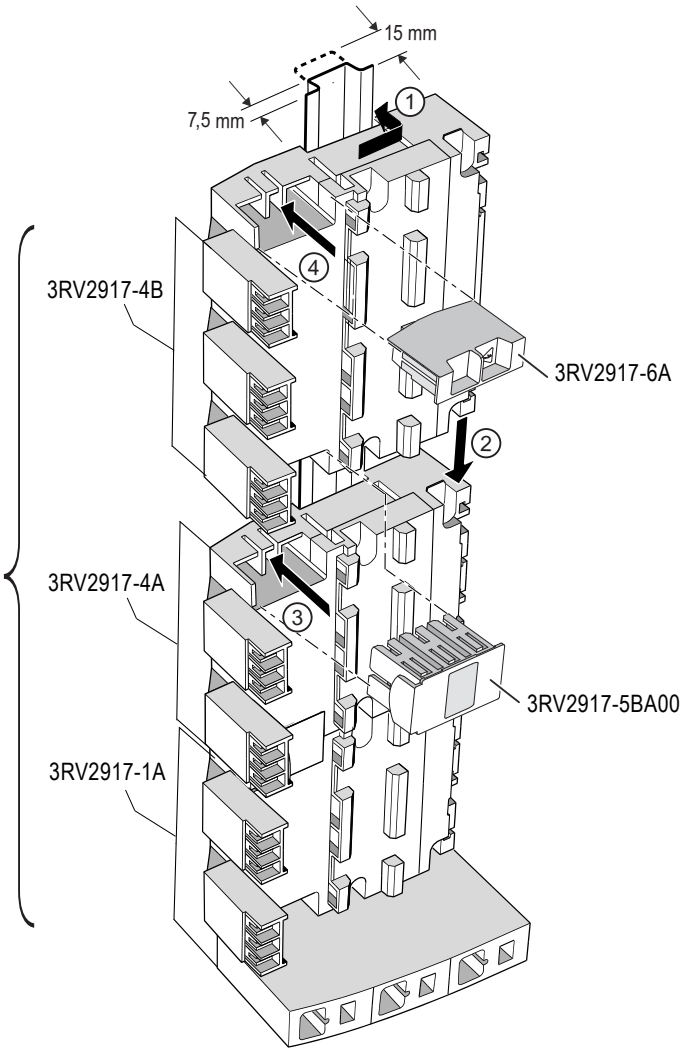

3RV2711
3RV2721
3RV2811
3RV2821

	I_n (A)	$I_{n\ max}$
3RV2711-.... / 3RV2721-.... 3RV2811-.... / 3RV2821-....	0,16 ... 22	80 %
UL/CSA: Surrounding Air Temperature 40 °C		
IEC: Ambient Temperature 40 °C		

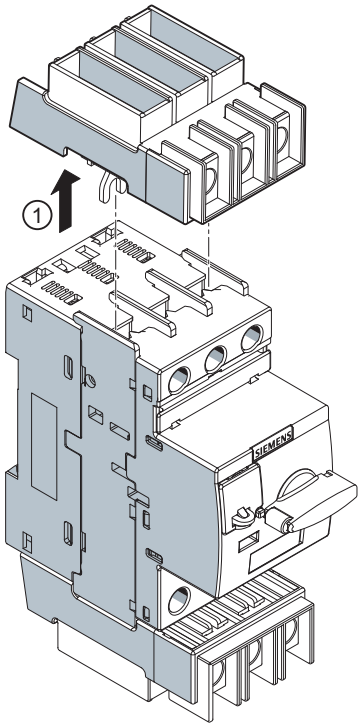

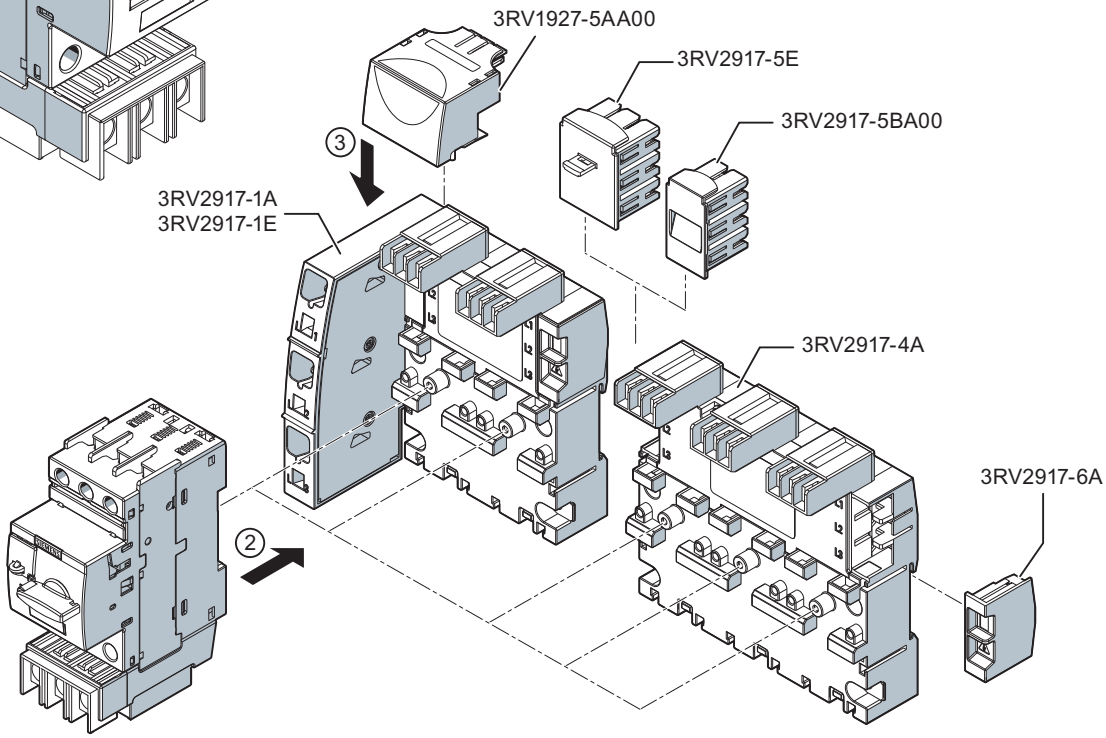

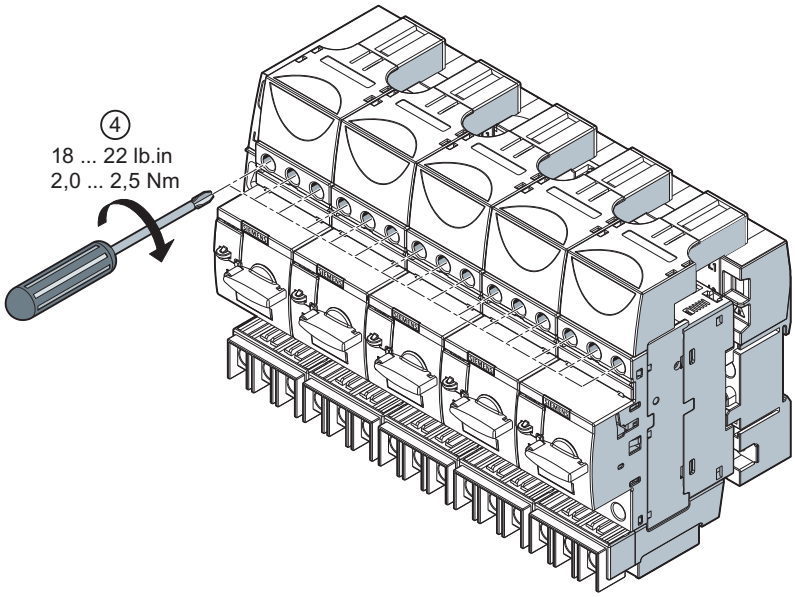

http://support.industry.siemens.com

60279172

3RV2.1.-...2.

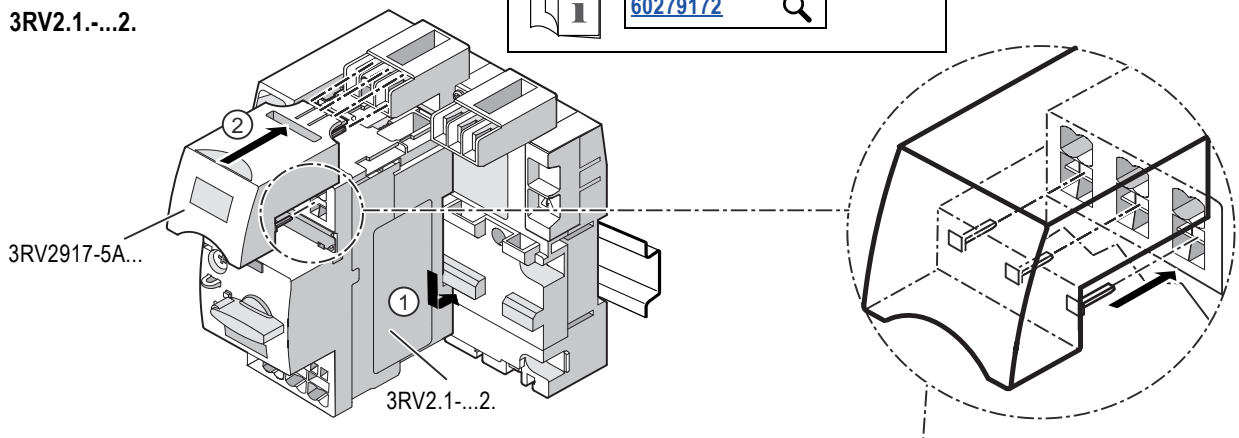

3RA2110-..E

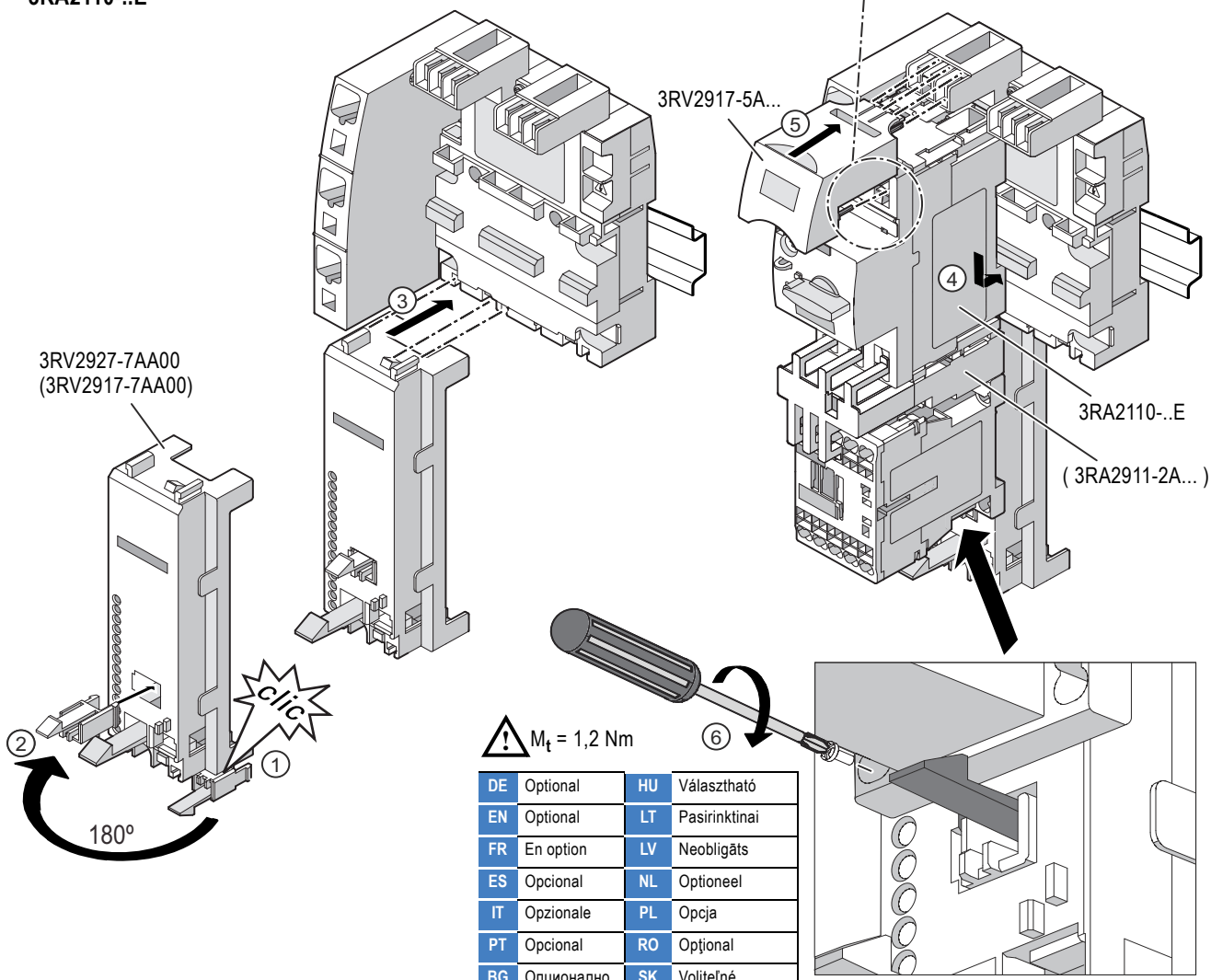

⚠ M_t = 1,2 Nm

DE	Optional	HU	Választható
EN	Optional	LT	Pasirinktinai
FR	En option	LV	Neobligāts
ES	Opcional	NL	Optioneel
IT	Opzionale	PL	Opcja
PT	Opcional	RO	Opţional
BG	Опционално	SK	Voliteľné
CS	Volitelné	SL	Izbirno
DA	Valgfri	SV	Tillval
EL	προαιρετικά	TR	Opsiyonel
ET	Valikuline	РУ	Дополнительно
FI	Lisävaruste	中文	可选
HR	Opcijski		

3RV2.2.-...2.
(max.32 A)

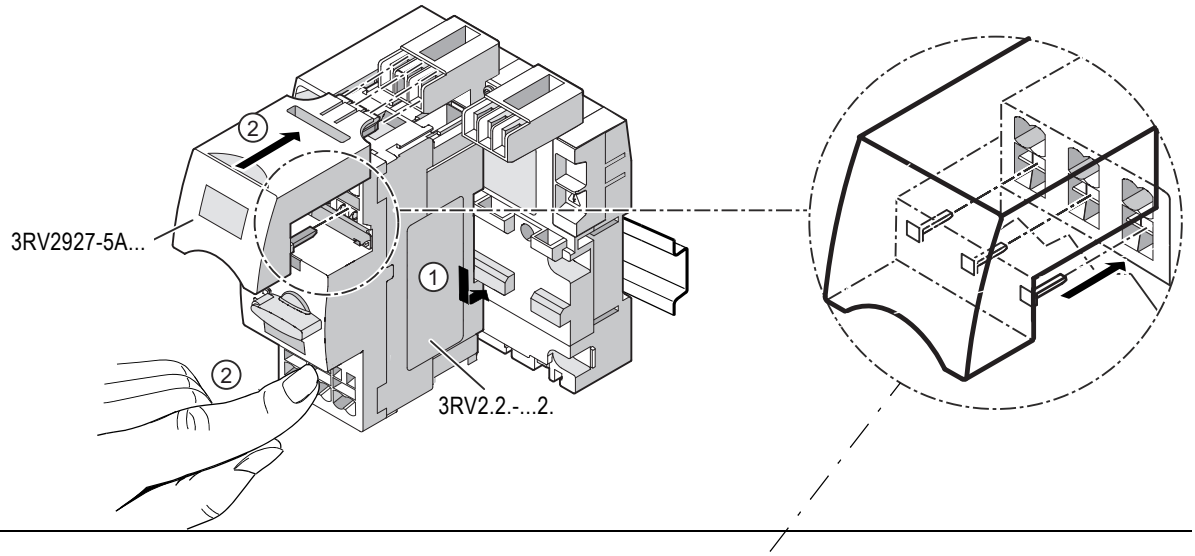

3RA2120-..E
(max. 32 A)

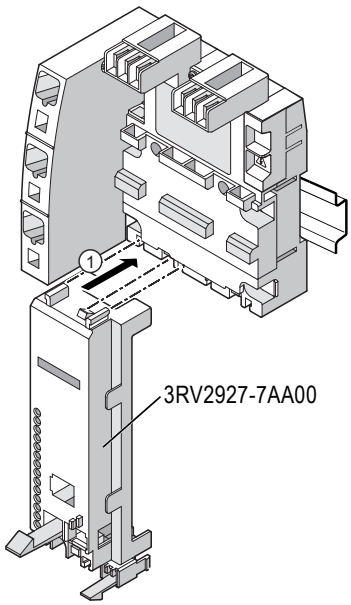

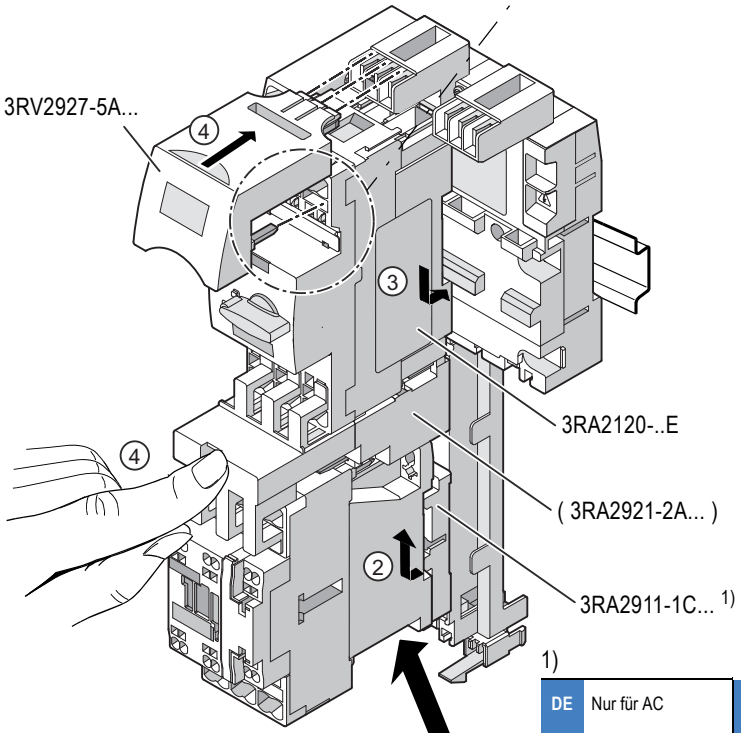

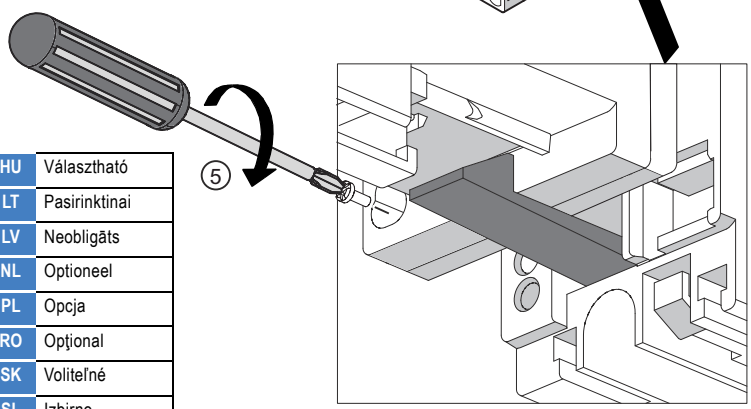

⚠ M_t = 1,2 Nm

DE	Optional	HU	Választható
EN	Optional	LT	Pasirinktinai
FR	En option	LV	Neobligāts
ES	Opcional	NL	Optioneel
IT	Opzionale	PL	Opcja
PT	Opcional	RO	Opţional
BG	Опционално	SK	Voliteľné
CS	Volitelné	SL	Izbirno
DA	Valgfri	SV	Tillval
EL	προαιρετικά	TR	Opsiyonel
ET	Valikuline	РУ	Дополнительно
FI	Lisävaruste	中文	可选
HR	Opcijski		

1)

DE	Nur für AC	HU	Csak váltakozó áramhoz
EN	Only for AC	LT	Tinka tik AC
FR	Seulement pour AC	LV	Tikai AC
ES	Solamente para CA	NL	alleen voor AC
IT	Solo per CA	PL	Tylko do AC
PT	Apenas para CA	RO	Numai pentru CA
BG	Само за AC	SK	Iba pre AC
CS	Pouze pro AC	SL	Samo za izmenično napetost
DA	Kun for AC	SV	Endast för AC
EL	Μόνο για εναλλασσόμενο ρεύμα	TR	Sadece AC için
ET	Ainult AC jaoks	РУ	Только для AC
FI	Vain vaihtovirralle	中文	仅用于 AC
HR	Samo za AC struju		

3RV1011-....

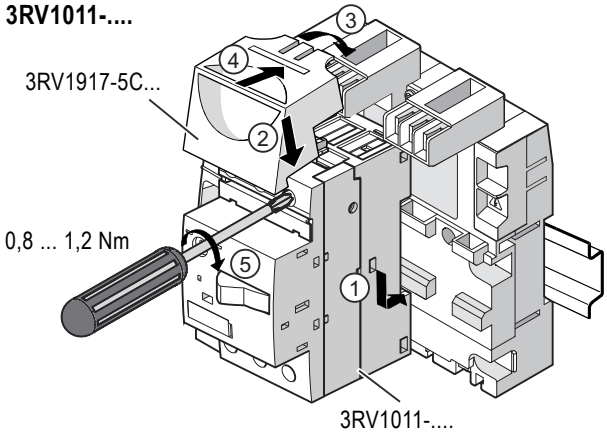

3RA2110-..A

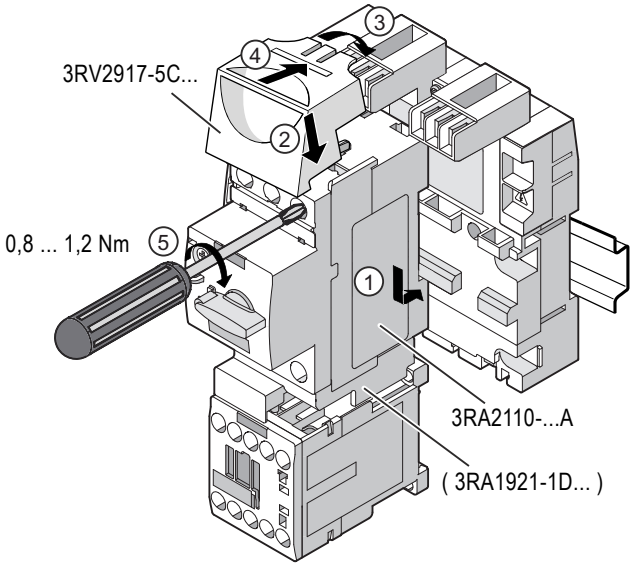

3RV2.1.-...1.

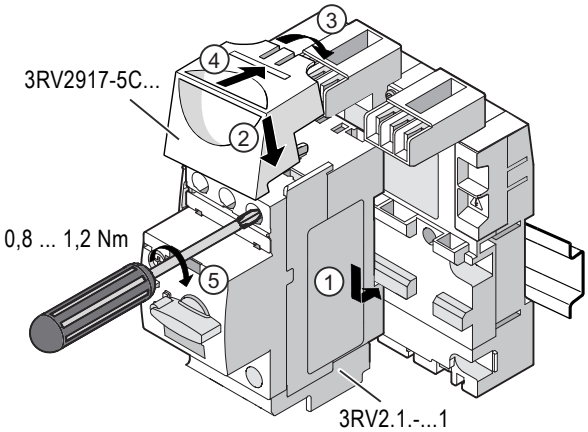

3RV2.2.-...1.
(max. 32 A)

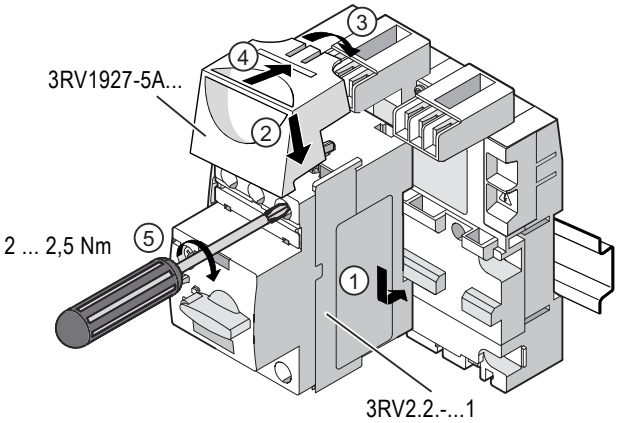

3RA2120-..A
(max. 32 A)

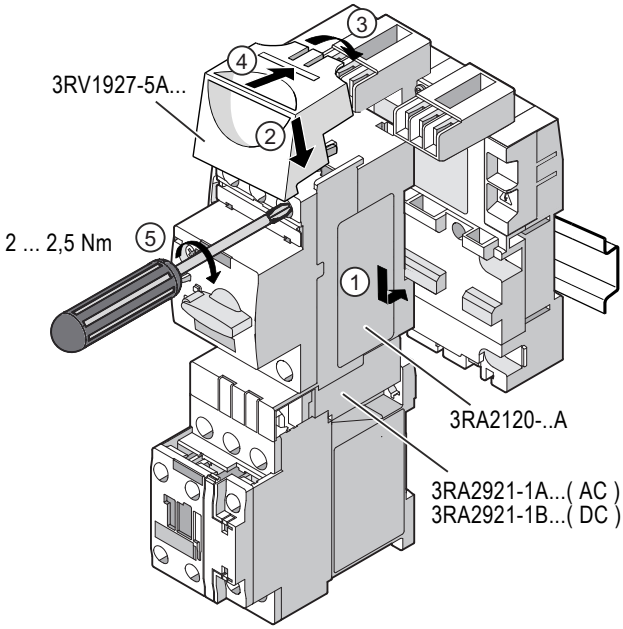

3RA2210-..E1.-2AP0
3RA2210-..E1.-2BB4

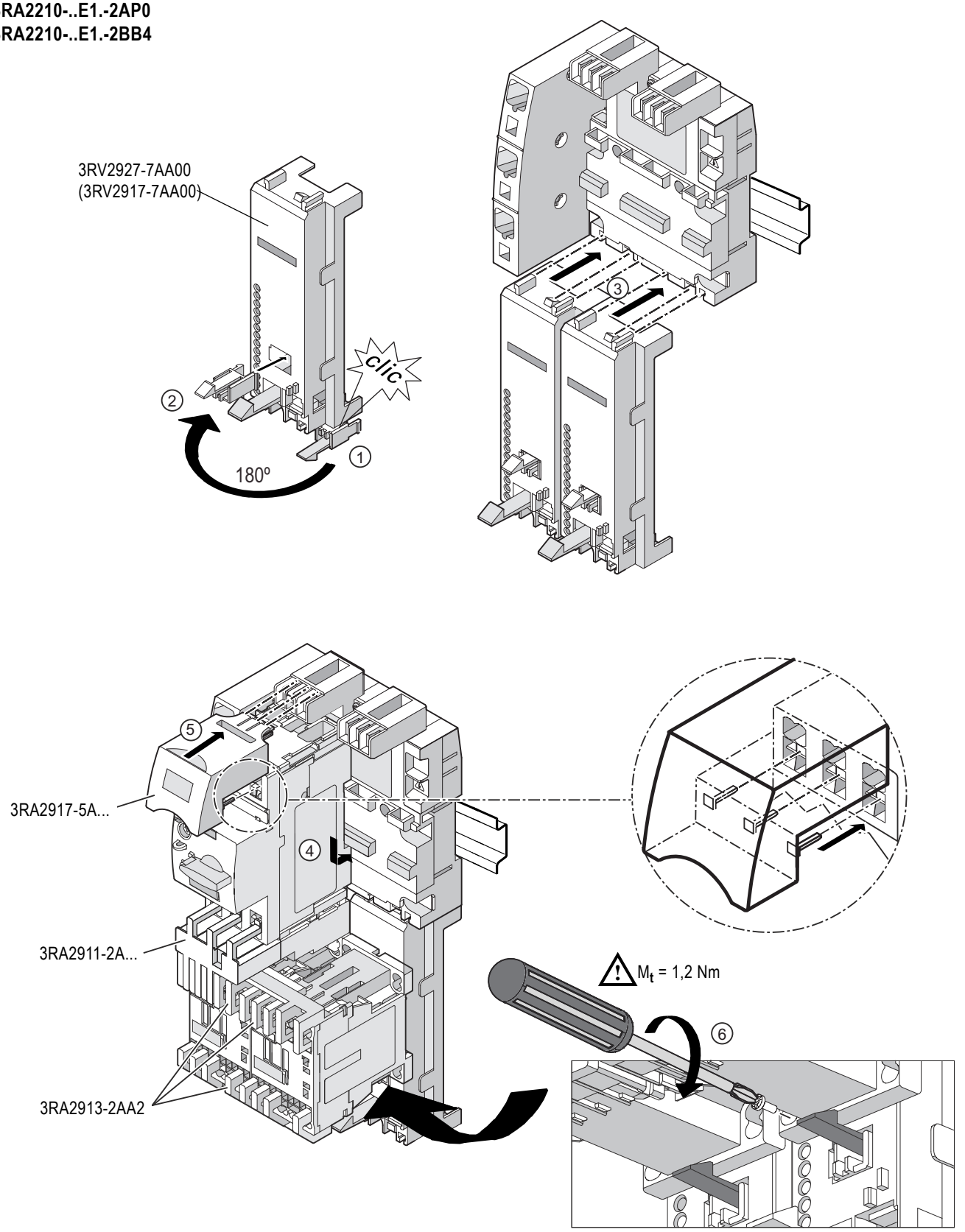

3RA2220-..F2.-0AP0
3RA2220-..F2.-0BB4
(max. 32 A)

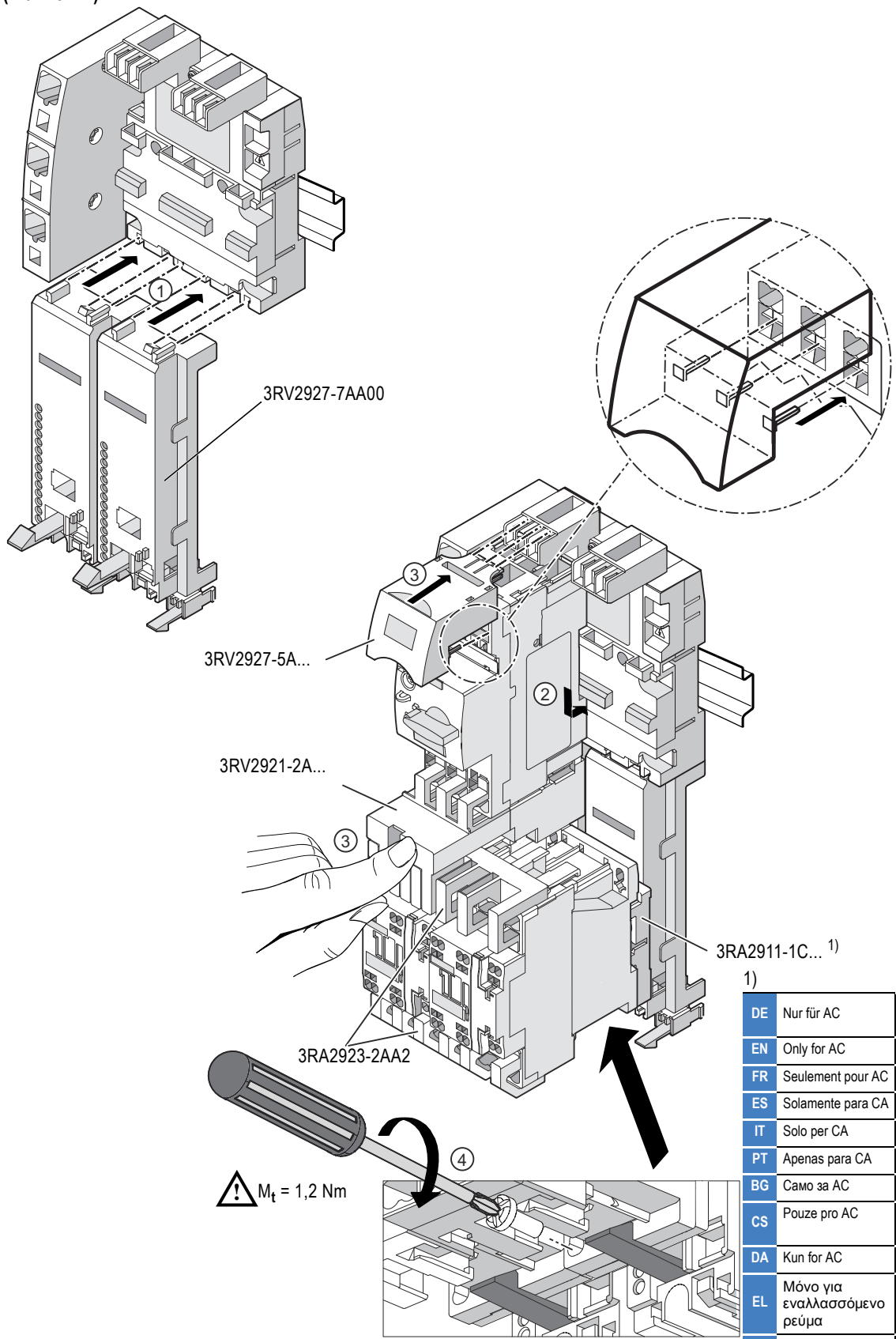

1)

DE	Nur für AC	HU	Csak váltakozó áramhoz
EN	Only for AC	LT	Tinka tik AC
FR	Seulement pour AC	LV	Tikai AC
ES	Solamente para CA	NL	alleen voor AC
IT	Solo per CA	PL	Tylko do AC
PT	Apenas para CA	RO	Numai pentru CA
BG	Само за AC	SK	Iba pre AC
CS	Pouze pro AC	SL	Samo za izmenično napetost
DA	Kun for AC	SV	Endast för AC
EL	Μόνο για εναλλασσόμενο ρεύμα	TR	Sadece AC için
ET	Ainult AC jaoks	РУ	Только для AC
FI	Vain vaihtovirralle	中文	仅用于 AC
HR	Samo za AC struju		

3RA2210-..A1.-2AP0
3RA2210-..A1.-2BB4

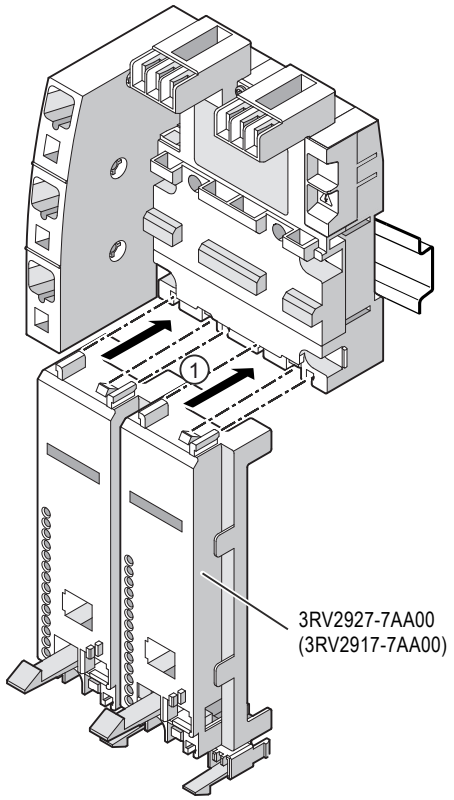

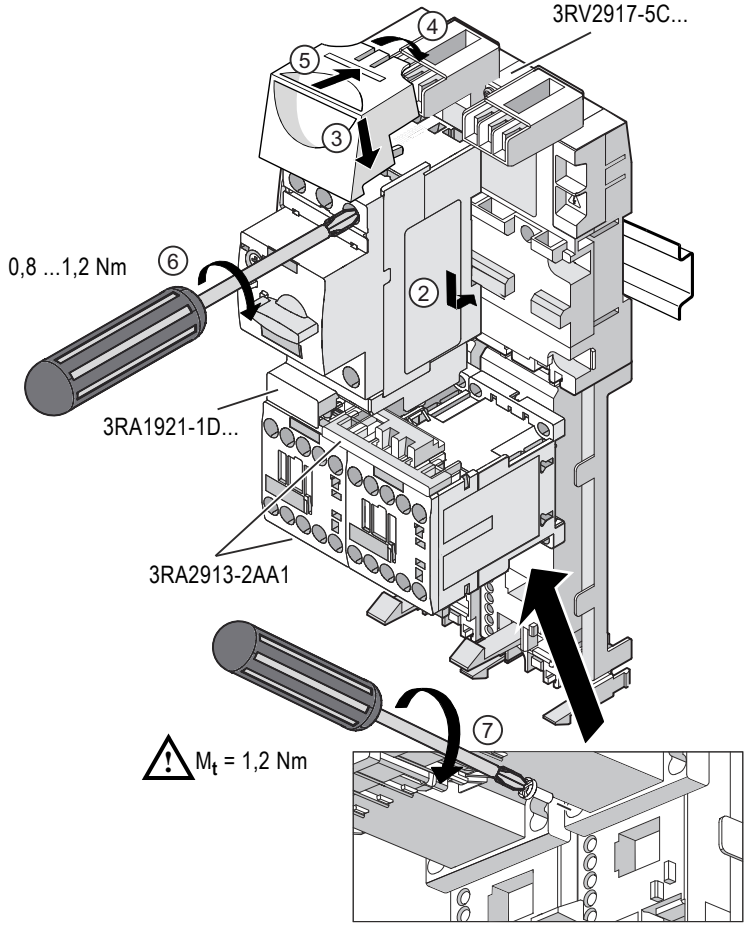

3RA2220-..B2.-0AP0
3RA2220-..B2.-0BB4
(max. 32 A)

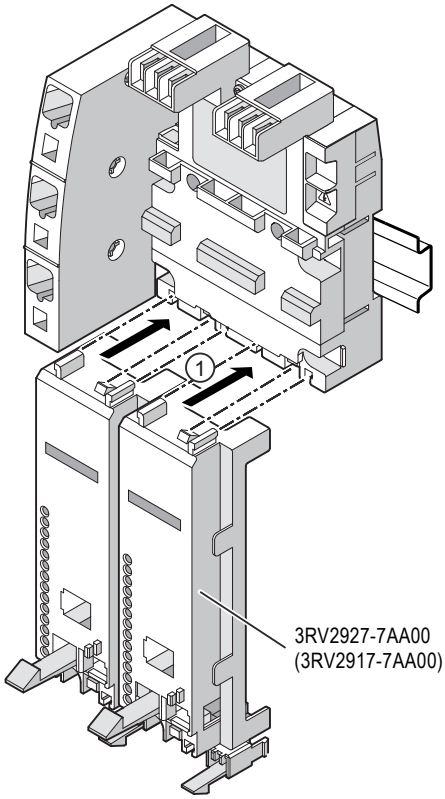

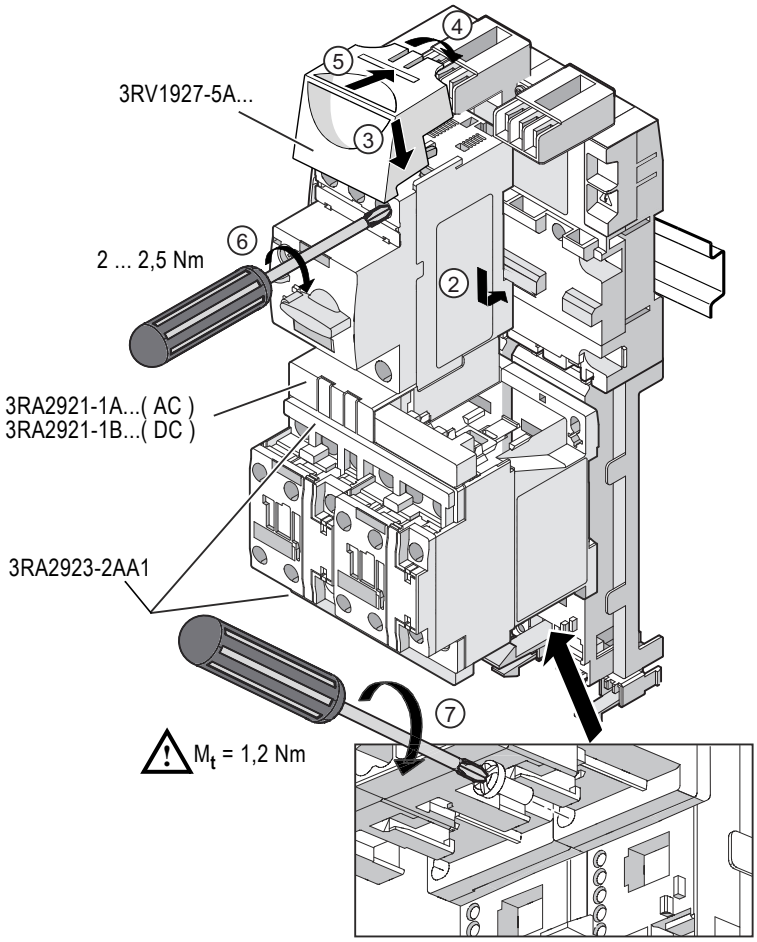

3RV2917-1A / 3RV2917-1E L1 / L2 / L3	
23	1 x (4,0 ... 25,0) mm^2
23	1 x (4,0... 25,0) mm^2
23	1 x (6,0 ... 25,0) mm^2
AWG	1 x 10 to 3
	∅ 5,5 x 0,8 mm

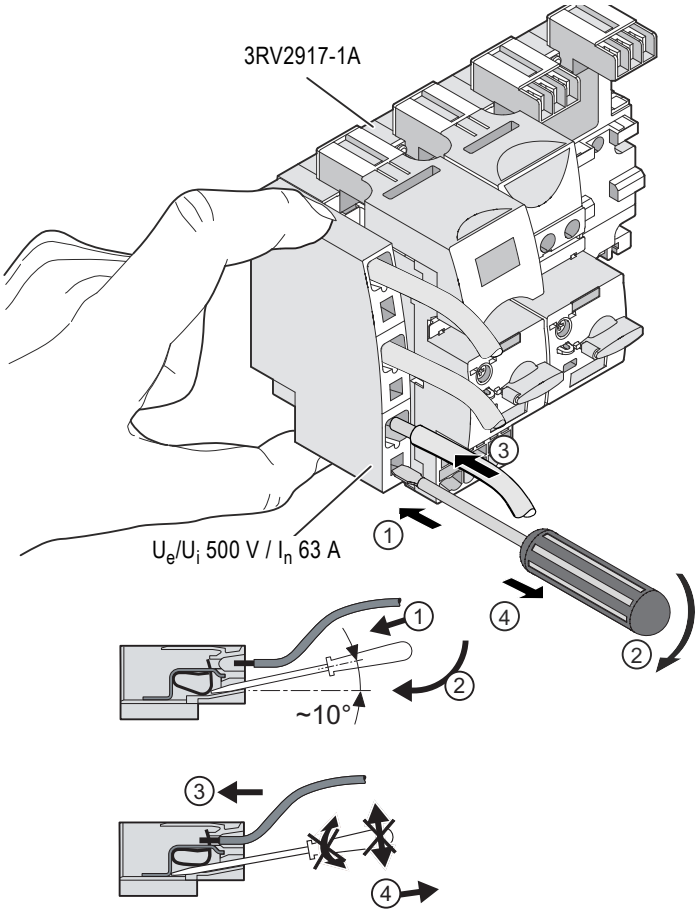

3RV2917-1A 3RV2917-1E	I_d max	I^2t	[2] (53 kA / 400 V AC)
4,0 mm^2	< 9,5 kA	85 kA^2s	3RV2021-4DA.0
6,0 mm^2	< 12,5 kA	140 kA^2s	3RV2021-4EA.0
10,0 mm^2	< 15 kA	180 kA^2s	3RV2031-4HA10
16,0 mm^2 25,0 mm^2	< 19 kA	440 kA^2s	3RV2042-4JA10

[2])

DE	Empfehlung für vorgeschaltetes Kurzschlussschutzgerät
EN	Recommendation for upstream short-circuit protective device
FR	Dispositif de protection contre les courts-circuits monté en amont recommandé
ES	Recomendación para dispositivo preconectado de protección contra cortocircuito
IT	Consigliato per apparecchio di protezione da cortocircuito a monte
PT	Recomendação para unidade preconectada de proteção contra curto-circuito
TR	Ön açılmalı kısa devreden koruma cihazı için tavsiye
РУ	Рекомендация для предвключённого аппарата защиты от короткого замыкания
中文	对前置的短路保护器的建议

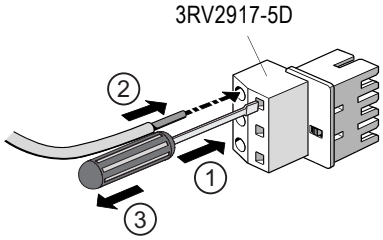

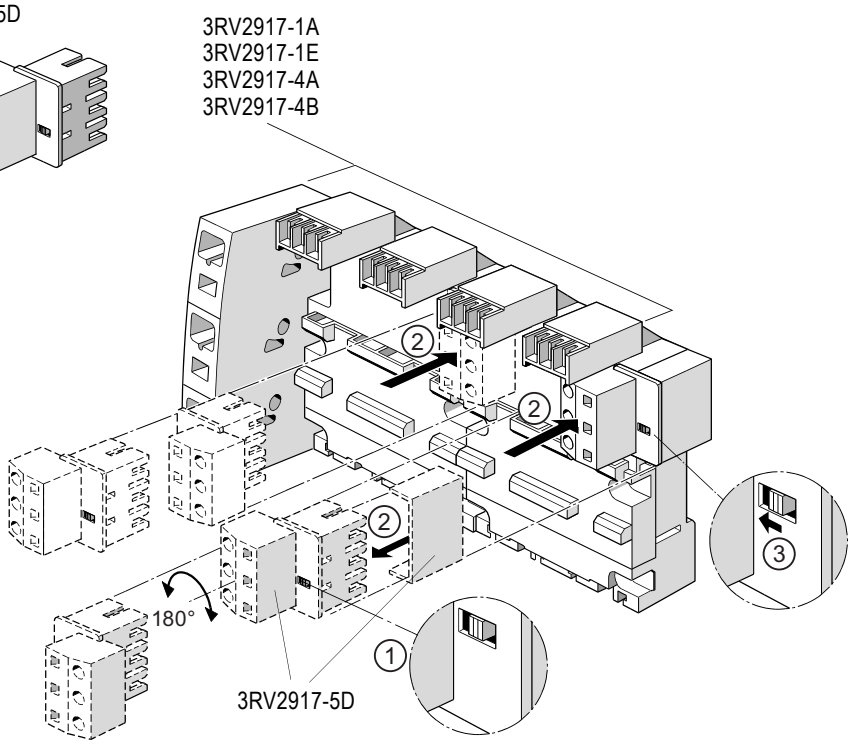

3RV2917-5D L1 / L2 / L3	
12	1 x (1,5 ... 6,0) mm²
12	1 x (1,5 ... 4,0) mm²
12	1 x (1,5 ... 6,0) mm²
AWG	1 x 18 to 10
	∅ 3,5 x 0,5 mm

DE	Kurzschlussschutz für Klemmenblock 3RV2917-5D
EN	Short-circuit protection for terminal block 3RV2917-5D
FR	Protection contre courts-circuits pour bornier 3RV2917-5D
ES	Protección contra cortocircuitos para bloque de bornes 3RV2917-5D
IT	Protezione contro cortocircuito per blocco morsetti 3RV2917-5D
PT	Proteção contra curto-circuito para bloco de terminais 3RV2917-5D
TR	3RV2917-5D klemens bloğu için kısa devre korumas
РУ	Защита блока зажимов 3RV2917-5D от короткого замыкания
中文	接线盒 3RV2917-5D 的短路保护

3RV2917-5D	$I_{d\ max}$ [1])
1,5 mm²	< 7,5 kA
2,5 mm²	< 9,5 kA
4,0 mm²	< 9,5 kA
6,0 mm²	< 12,5 kA

[1])

DE	für nachgeschaltetes Kurzschlussschutzgerät
EN	for short-circuit protection device connected downstream
FR	pour dispositif de protection contre les courts-circuits monté en aval
ES	para dispositivo de protección contra cortocircuitos postconectado
IT	per dispositivo di protezione contro cortocircuito collegato a valle
PT	para dispositivo de proteção contra curto-circuito pósconectado
TR	Sonradan devreye sokulan kısa devreye karşı koruma cihazı için
РУ	для последовательно подключенного устройства защиты от короткого замыкания
中文	适用在下游串接的短路保护设备

DE	**Achtung** Auf kurzschlussfeste Verlegung der Leitungen vom Klemmenblock zum nachgeschalteten Kurzschlussschutzgerät (5SY..) ist zu achten.
EN	**NOTICE!** Please ensure short-circuit proof cable laying between terminal block and short-circuit protection device (5SY..) connected downstream.
FR	**Attention** Veiller à ce que les conducteurs reliant le bornier au dispositif de protection contre les courts-circuits monté en aval (par ex. 5SY..) soient posés de manière à empêcher tout court-circuit.
ES	**Atención** Tender los cables de modo que queden protegidos contra cortocircuitos desde el bloque de bornes hasta el equipo de protección contra cortocircuitos postconectado (p. ej.: 5SY..).
IT	**Attenzione** Assicurare una posa dei cavi resistente al cortocircuito dal blocco morsetti al dispositivo di protezione contro cortocircuito collegato a valle (ad es.: 5SY..).
PT	**Atenção** Deve ser observada a instalação de uma fiação resistente a curto-circuito do bloco de terminais até o dispositivo de proteção contra curto-circuito pós-conectado (5SY..)!
TR	**Dikkat** Klemens bloğundan sonradan devreye sokulan kısa devreye karşı koruma cihazına (5SY..) giden hatların kısa devre korumasına sahip olacak şekilde döşenmesine dikkat edilmelidir!
РУ	**Внимание** Обратить внимание на устойчивую к короткому замыканию прокладку проводов от блока зажимов до последовательно подключенного устройства защиты от короткого замыкания (5SY..)!
中文	**注意** 确保在接线盒和在下游串接的短路保护设备 （如 5SY..）之间铺设防短路电缆。

3RV2917-5FA00 L1 / L2 / L3	
10	1 x (1,0 ... 10,0) mm²
10	1 x (1,0 ... 6,0) mm²
	∅ 3,5 x 0,5 mm

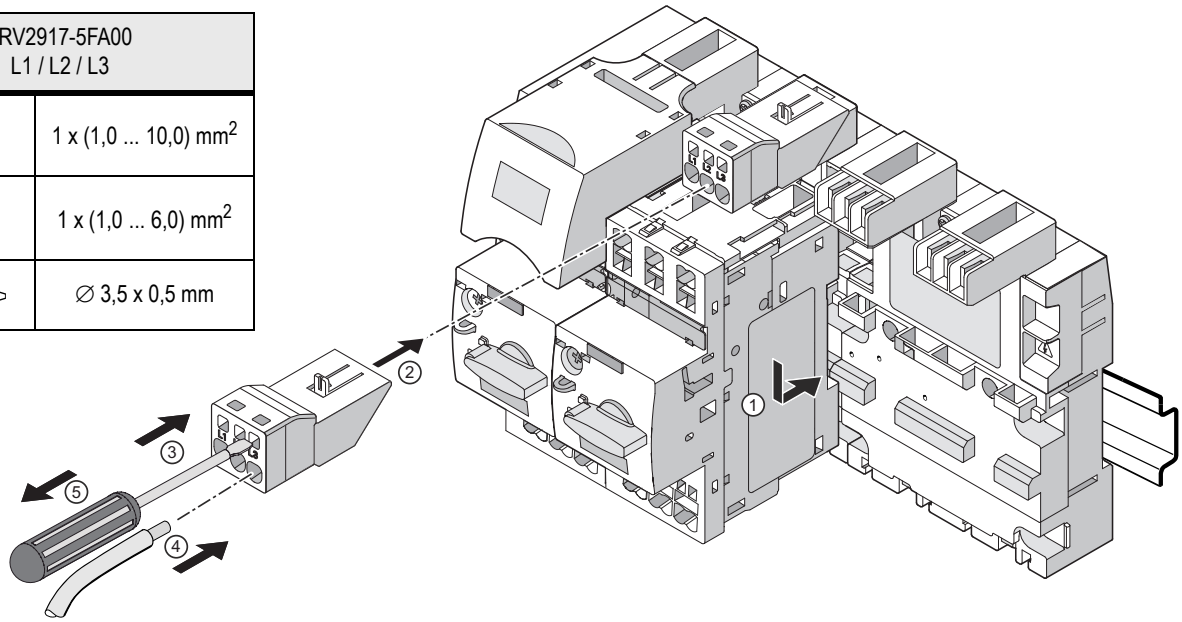

DE	Kurzschlussschutz für Klemmenblock 3RV2917-5FA00
EN	Short-circuit protection for terminal block 3RV2917-5FA00
FR	Protection contre courts-circuits pour bornier 3RV2917-5FA00
ES	Protección contra cortocircuitos para bloque de bornes 3RV2917-5FA00
IT	Protezione contro cortocircuito per blocco morsetti 3RV2917-5FA00
PT	Proteção contra curto-circuito para bloco de terminais 3RV2917-5FA00
TR	3RV2917-5FA00 klemens bloğu için kısa devre korumas
РУ	Защита блока зажимов 3RV2917-5FA00 от короткого замыкания
中文	接线盒 3RV2917-5FA00 的短路保护

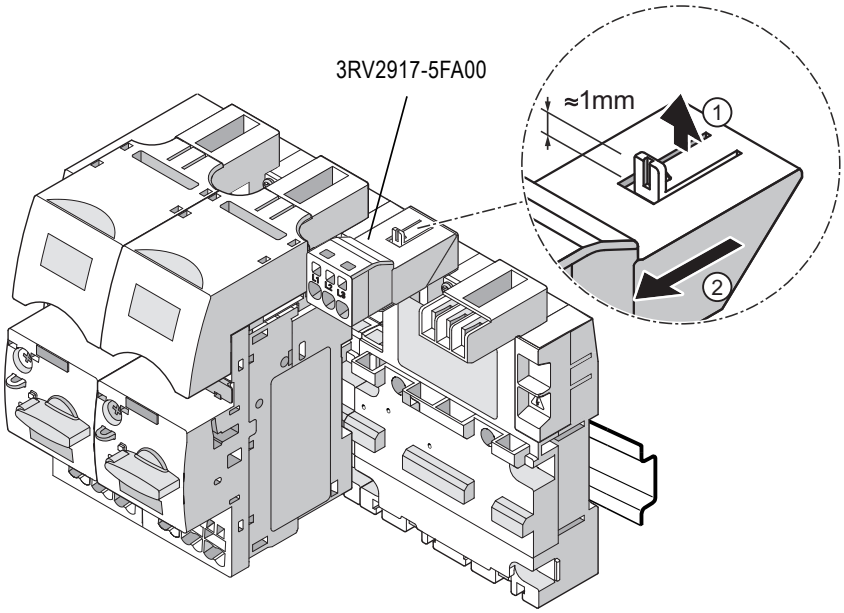

3RV2917-5FA00	$I_{d\ max}$ [1])
1,0 mm²	< 6,0 kA
1,5 mm²	< 7,5 kA
2,5 mm²	< 9,5 kA
4,0 mm²	< 9,5 kA
6,0 mm²	< 12,5 kA
10,0 mm²	< 12,5 kA

[1])	
DE	für nachgeschaltetes Kurzschlussschutzgerät
EN	for short-circuit protection device connected downstream
FR	pour dispositif de protection contre les courts-circuits monté en aval
ES	para dispositivo de protección contra cortocircuitos postconectado
IT	per dispositivo di protezione contro cortocircuito collegato a valle
PT	para dispositivo de proteção contra curto-circuito pósconectado
TR	Sonradan devreye sokulan kısa devreye karşı koruma cihazı için
РУ	для последовательно подключенного устройства защиты от короткого замыкания
中文	适用在下游串接的短路保护设备

DE	**Achtung** Auf kurzschlussfeste Verlegung der Leitungen vom Klemmenblock zum nachgeschalteten Kurzschluss-schutzgerät (5SY..) ist zu achten.
EN	**NOTICE!** Please ensure short-circuit proof cable laying between terminal block and short-circuit protection device (5SY..) connected downstream.
FR	**Attention** Veiller à ce que les conducteurs reliant le bornier au dispositif de protection contre les courts-circuits monté en aval (par ex. 5SY..) soient posés de manière à empêcher tout court-circuit.
ES	**Atención** Tender los cables de modo que queden protegidos contra cortocircuitos desde el bloque de bornes hasta el equipo de protección contra cortocircuitos postconectado (p. ej.: 5SY..).
IT	**Attenzione** Assicurare una posa dei cavi resistente al cortocircuito dal blocco morsetti al dispositivo di protezione con-tro cortocircuito collegato a valle (ad es.: 5SY..).
PT	**Atenção** Deve ser observada a instalação de uma fiação resistente a curto-circuito do bloco de terminais até o dispositivo de proteção contra curto-circuito pós-conectado (5SY..)!
TR	**Dikkat** Klemens bloğundan sonradan devreye sokulan kısa devreye karşı koruma cihazına (5SY..) giden hatların kısa devre korumasına sahip olacak şekilde döşenmesine dikkat edilmelidir!
РУ	**Внимание** Обратить внимание на устойчивую к короткому замыканию прокладку проводов от блока зажимов до последовательно подключенного устройства защиты от короткого замыкания (5SY..)!
中文	**注意** 确保在接线盒和在下游串接的短路保护设备 （如 5SY..）之间铺设防短路电缆。

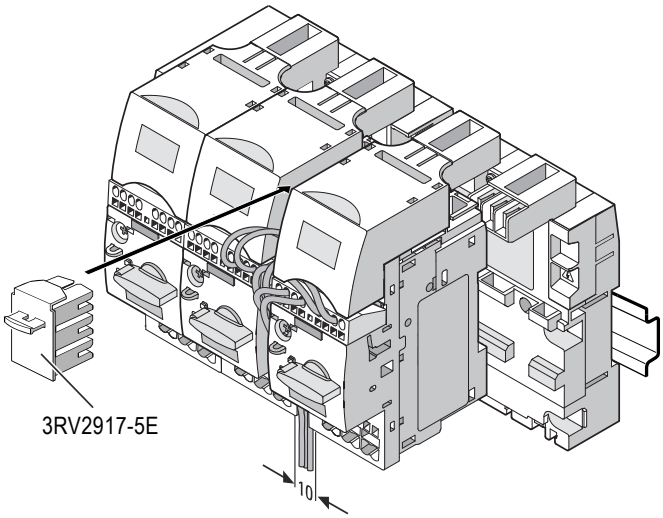
3RV2917-5E
10

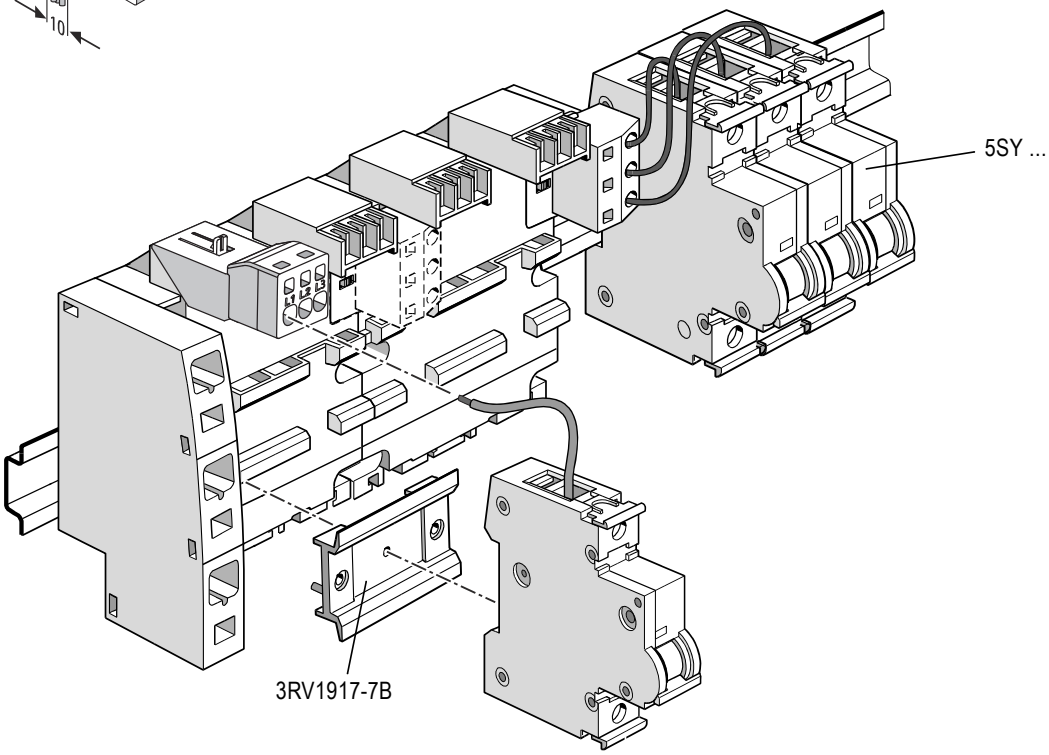
5SY ...
3RV1917-7B

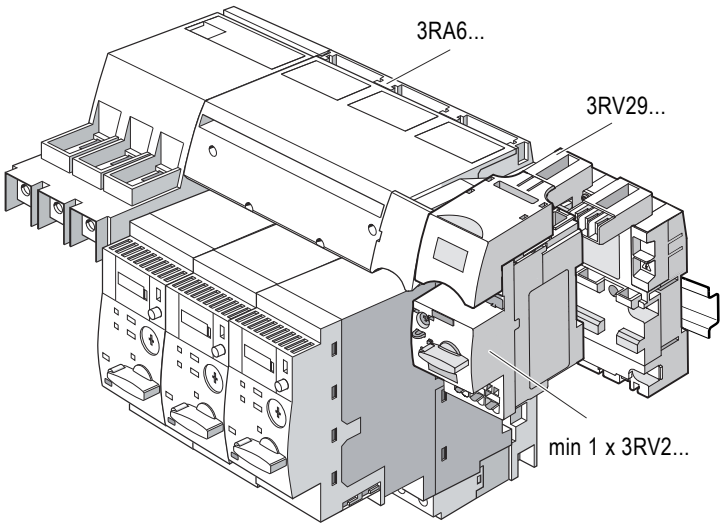
3RA6...
3RV29...
min 1 x 3RV2...

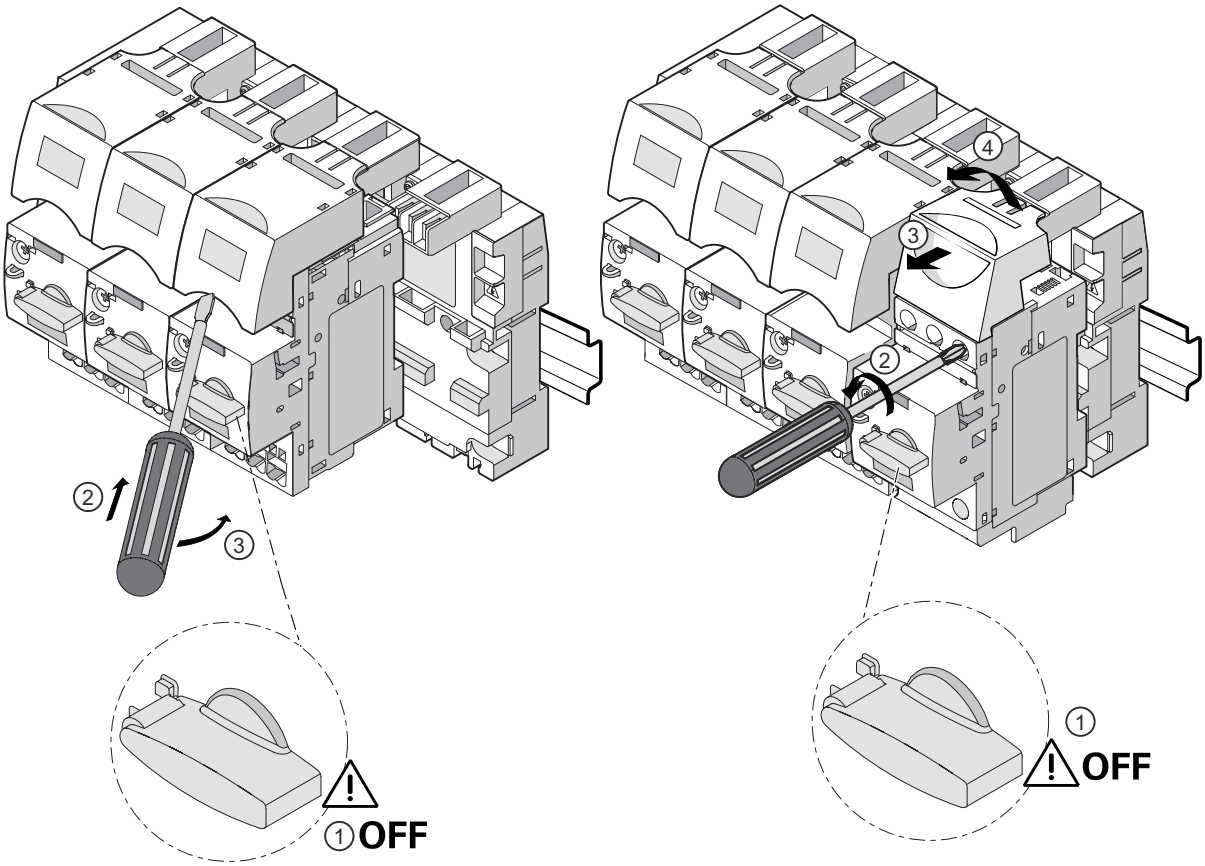

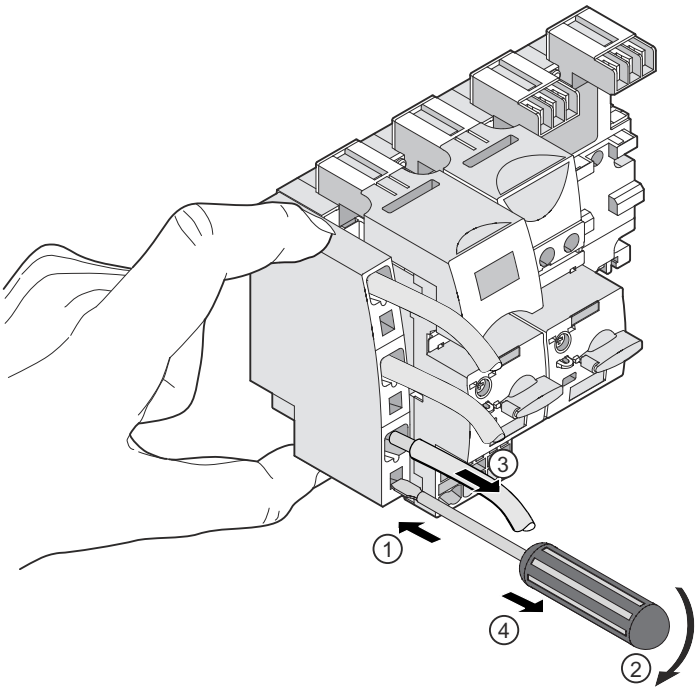

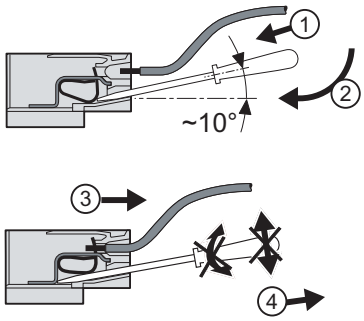

© Siemens AG 2015